KAR203V

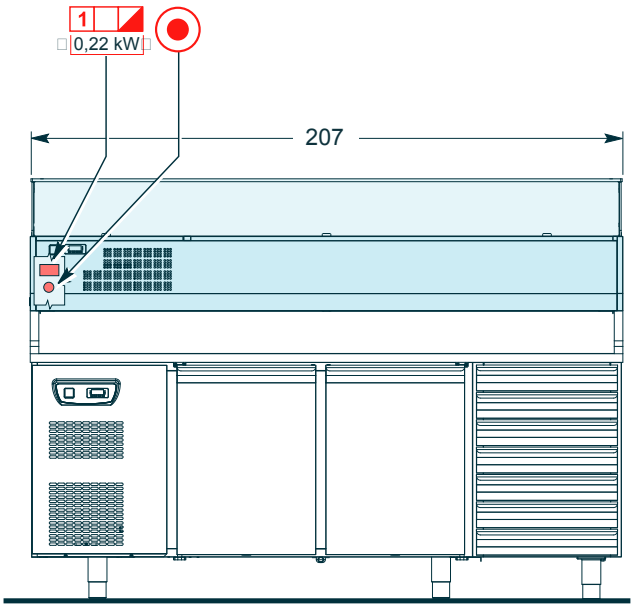

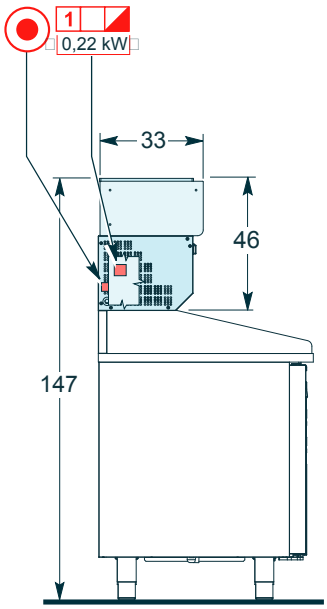

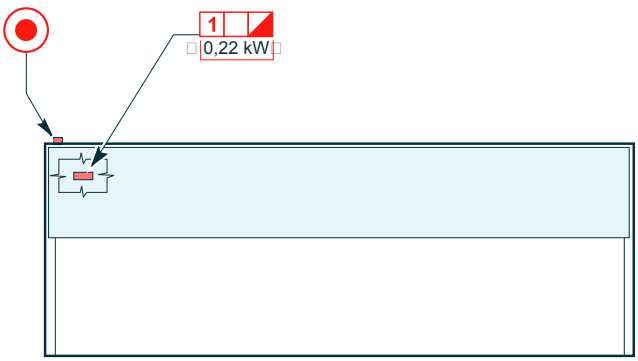

1 1~ N ⏚ 230 V — Morsettiera / Terminal board / Plaque à bornes / Klembrett / Tablero de bornes

Allacciamento elettrico / Electric connection / Branchement electrique / Elektroanschluss / Conexiòn elétrica

Progetto - Lay Out - Projet - Entwurf - Proyecto	Area - Area - Area - Zone - Area	Posizione - Item - Position - Position - Posiccion
Offerta - Offer - Offre - Angebot - Oferta	Area - Area - Area - Zone - Area	Posizione - Item - Position - Position - Posiccion