KUB2A

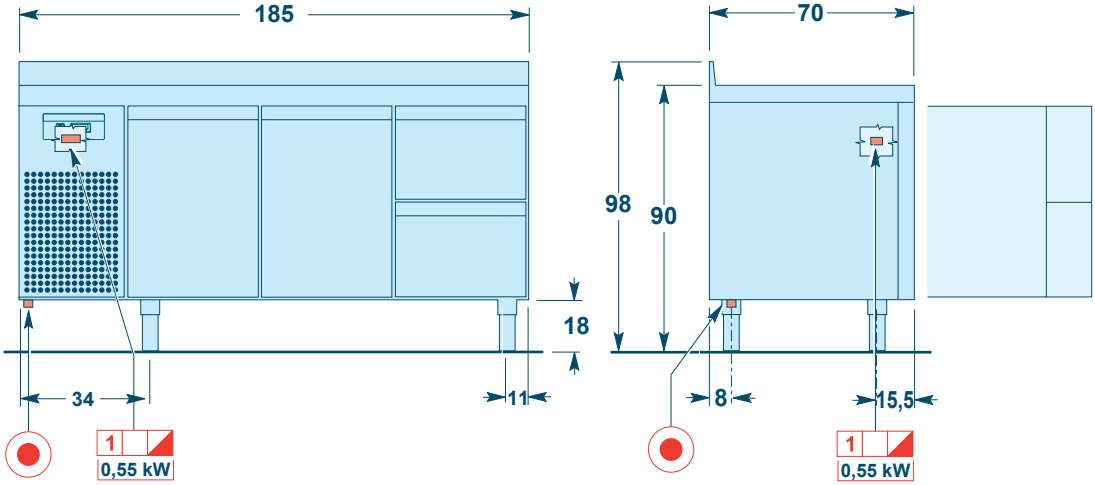

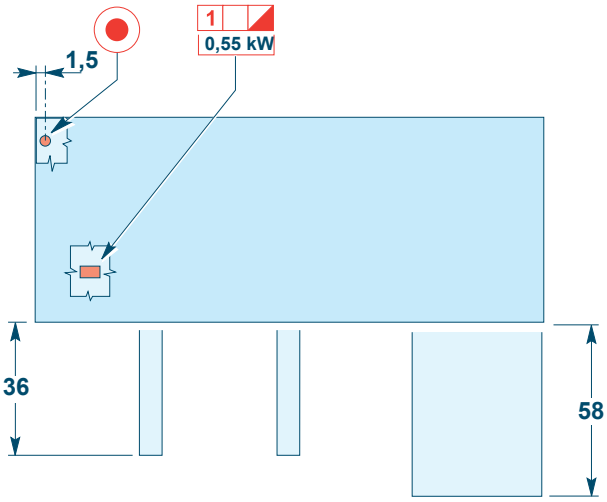

Allacciamento elettrico
Electric connection
Branchement electrique
Elektroanschluss
Conexiòn elètrica

1 — 1~ N 230 V — Morsettiera
Terminal board
Plaque à bornes
Klembrett
Tablero de bornes

Progetto - Lay Out - Projet - Entwurf - Proyecto	Area - Area - Area - Zone - Area	Posizione - Item - Position - Position - Posiccion
Offerta - Offer - Offre - Angebot - Oferta	Area - Area - Area - Zone - Area	Posizione - Item - Position - Position - Posiccion