KUEB4M

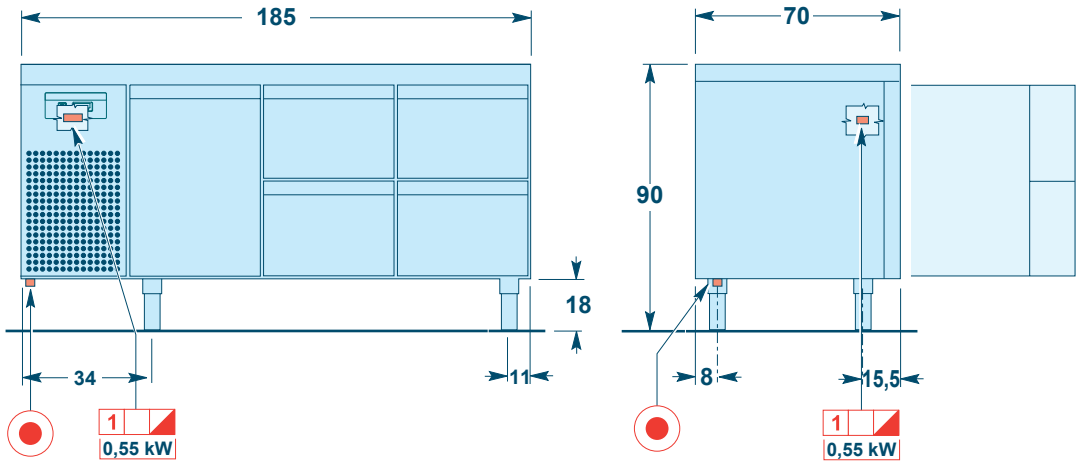

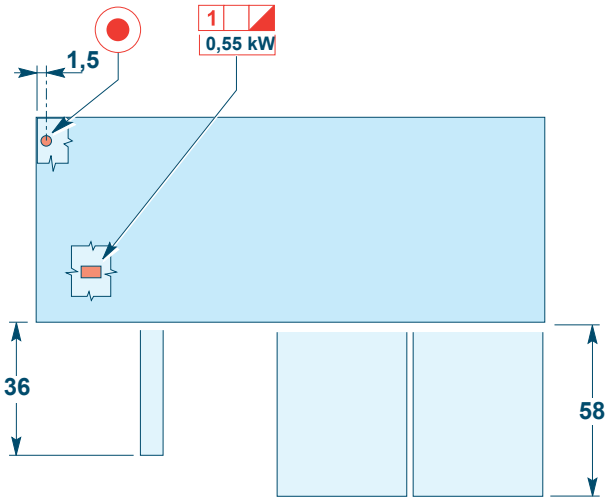

Allacciamento elettrico
Electric connection
Branchement electrique
Elektroanschluss
Conexiòn elètrica

1
1~ N
230 V
Morsettiera
Terminal board
Plaque à bornes
Klembrett
Tablero de bornes

Progetto - Lay Out - Projet - Entwurf - Proyecto	Area - Area - Area - Zone - Area	Posizione - Item - Position - Position - Posiccion
Offerta - Offer - Offre - Angebot - Oferta	Area - Area - Area - Zone - Area	Posizione - Item - Position - Position - Posiccion